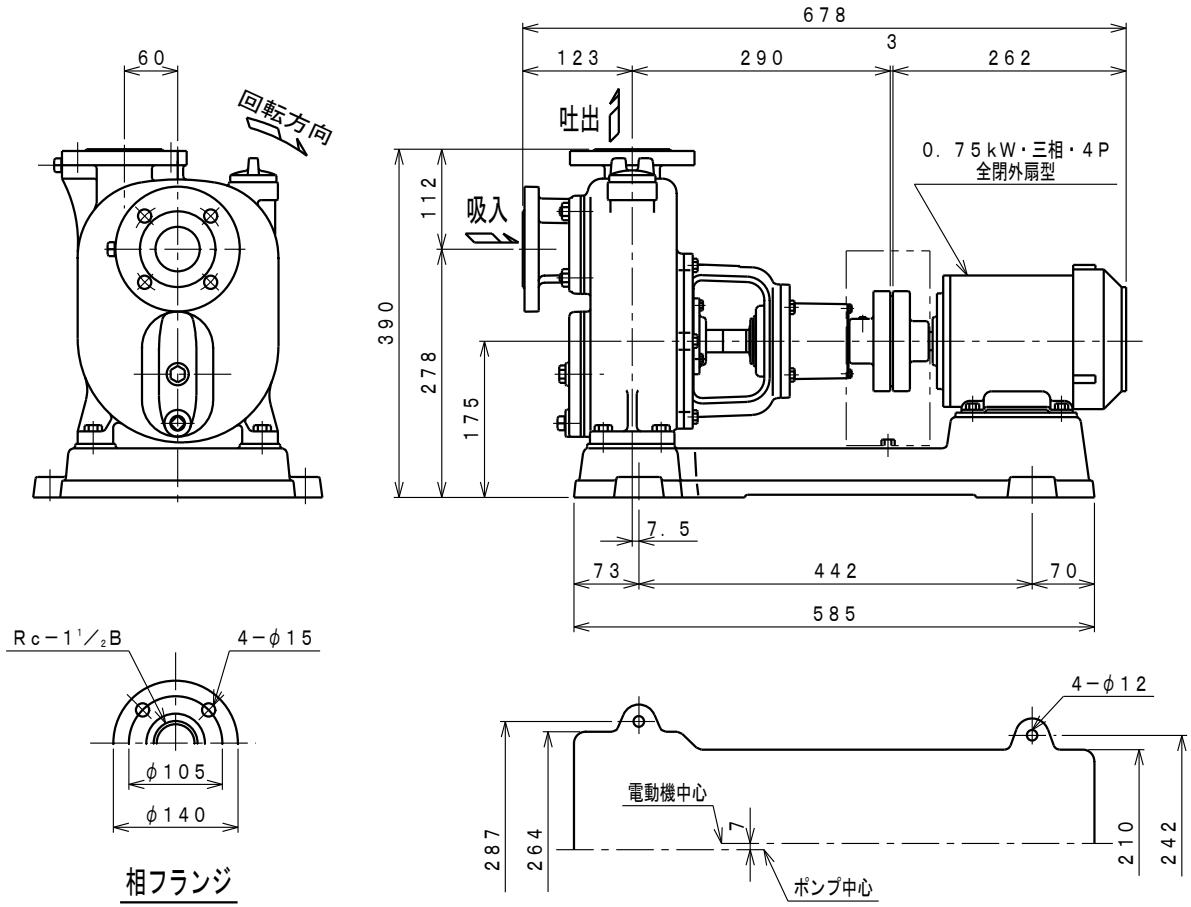


| 日付 DATE | 三角法 3RD ANGLE PROJECTION | 名称 NAME |
|---|---|---|
| JUL. 18. 2007 | | 鋳鉄製　うず巻ポンプ<br>ニューセルフィンポンプ<br>50Hz／60Hz |

| 承認 APPROVAL | 検図 CHECK | 設計 DESIGN | 製図 DRAWING | 尺度 SCALE |
|---|---|---|---|---|
| | | 川口 | 川口 | 1／6<br>A3基準－L |

型式 TYPE: 40NS5－G（M）－075

| 記号 MARK | 訂正理由 REVISION, APPROVAL | 日付 DATE | 担当 CHARGE |
|---|---|---|---|
| | | | |
| | | | |
| | | | |
| | | | |

株式会社　浅野製作所
ASANO MFG. CO., LTD

図番 DRAWING No. P077P919